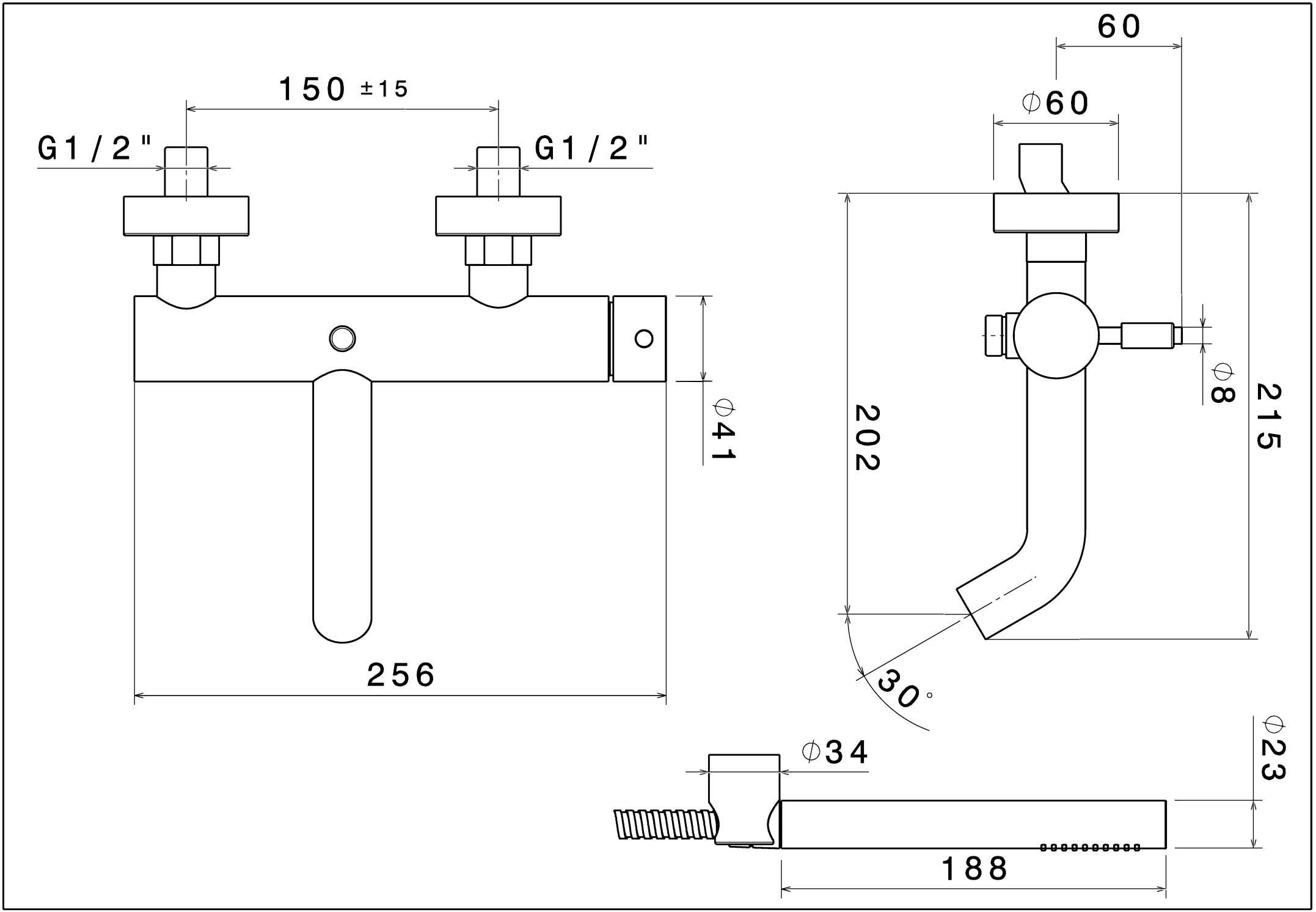
150 ±15
G1/2"
G1/2"
φ41
256
60
φ60
202
φ8
215
30°
φ34
φ23
188